TIPOLOGIA POZZETTO ISPEZIONE / ALLACCIO FOGNATURA N E R A

chiusino in ghisa
(dimensioni in funzione della profondità – ved. tabella)
Se l'allaccio NON è a "tenuta", con tappo di ispezione alla rete si dovrà provvedere a sigillare il chiusino con catrame o altri materiali idonei al mantenimento della tenuta stagna

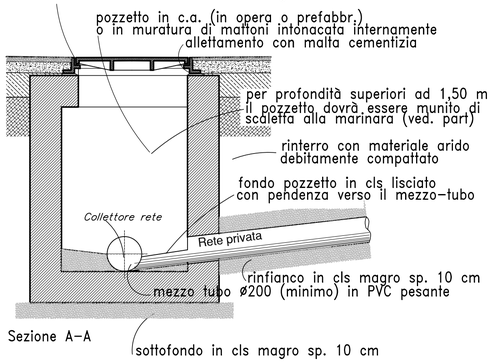

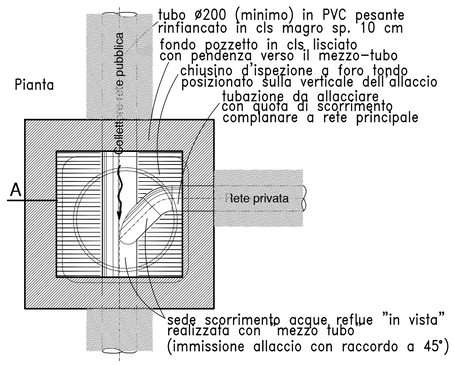

SEZIONE TIPOLOGICA POSA TUBAZIONI ACQUE REFLUE "NERE"

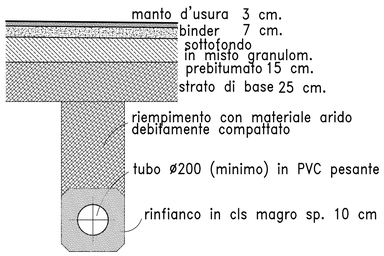

NOTE:
pozzetti ispezione ogni 30 m
con scorrimento "a vista" entro "mezzo tubo"

profondità pozzetti ispezione da piano stradale a qt. scorrimento	dimensioni interne
60 ÷ 100	60 x 60
100 ÷ 200	80 x 80
> 200	100 x 100

N.B. I diametri riportati sulle tipologie costruttive sono puramente indicativi.
Per maggior dettaglio consultare le tavole impiantistiche

SCHEMA TIPOLOGICO DELLA VASCA DI LAMINAZIONE (sviluppo esplicativo)

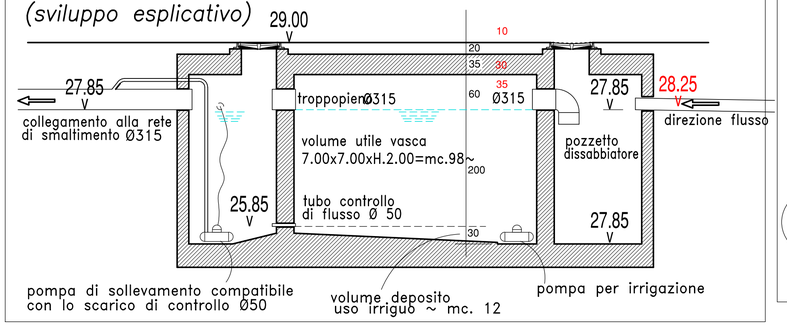

NB.
I TRACCIATI SONO STATI DILATATI PER UNA MIGLIORE LETTURA DEL DISEGNO
LE RETI DOVRANNO SARANNO ACCORPATE ORDINATAMENTE
IL TUTTO CONGRUENTEMENTE CON I TRACCIATI DEGLI IMPIANTI
(ENEL-TELECOM- GAS- antincendio-acqua potabile- ecc.)

RETI ELETTRICHE E/O TELEFONICHE

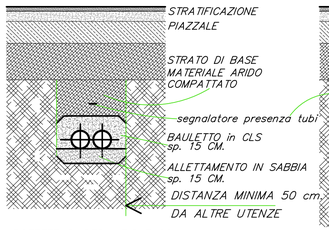

POZZETTI DI DERIVAZIONE CON CHIUSINI 60X120 AD ELEMENTI "TRIANGOLARI"

OGNI 50 mt. COMUNQUE POZZETTI DI ISPEZIONE DIM. 60X60 CHIUSINI FORNITI DAL GESTORE DELL'UTENZA

RETI DISTRIBUZIONE GAS E ACQUA

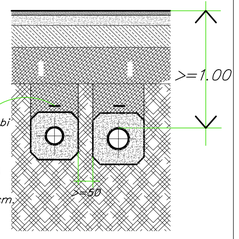

POZZETTI DI ISPEZIONE IN CORRISPONDENZA DI OGNI ALLACCIO/DERIVAZIONE UTENZA
ALLACCI IN POZZETTI INDIPENDENTI PER ACQUA USO POTABILE E USO ANTINCENDIO

TIPOLOGIA GRIGLIONE CARRABILE – ACQUE BIANCHE

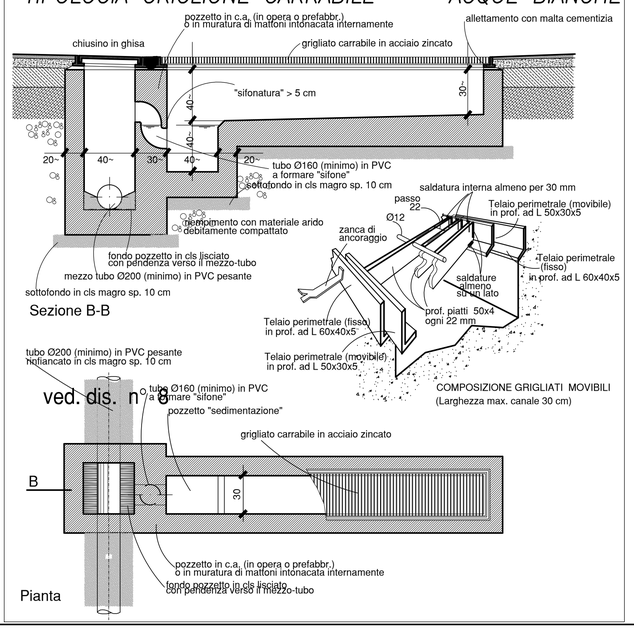

RETE SMALTIMENTO ACQUE BIANCHE – PLUVIALI

pozzetto di ispezione (nei cambi di direzione e ove necessario)
con " tappo " a tenuta per ispezione alla rete

RETE SMALTIMENTO ACQUE NERE

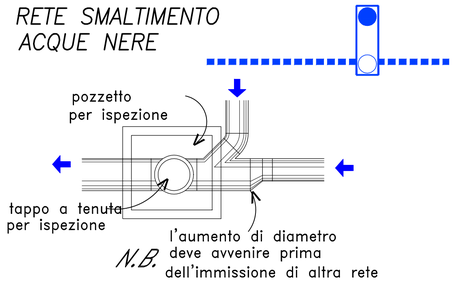

Tutte le reti di smaltimento acque reflue "nere" saranno eseguite con tubazioni in PVC rigido "pesante" serie SN4 ex-tipo UNI 303/1
Tutti i collettori saranno dotati di pozzetti d'ispezione in corrispondenza di cambio di direzione sia altimetrico che planimetrico, in corrispondenza di allacci ad altri collettori, e comunque ove necessario, in modo che ogni tratto di tubo sia raggiungibile ed ispezionabile
I tratti suborizzontali avranno pendenza non inferiore all' 1%
Le tubazioni interrate saranno rinfiancate con getto di calcestruzzo magro dos. 150 kg/mc dello spessore minimo di 10 cm

CADITOIA STRADALE TIPO COMBINATA

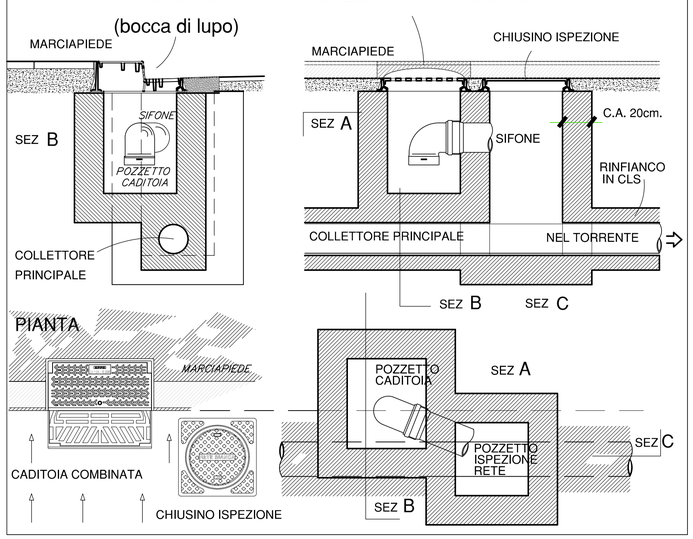

RETE SMALTIMENTO ACQUE BIANCHE PIAZZALI

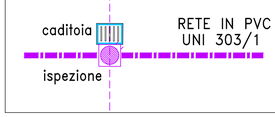

SEZIONE TIPOLOGICA POSA TUBAZIONI ACQUE REFLUE BIANCHE STRADALI

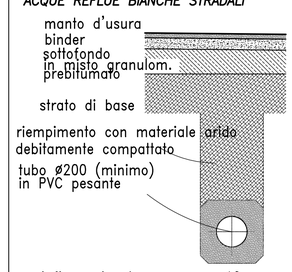

TIPICO CHIUSINI DI ISPEZIONE / TIPICO CADITOIE STRADALI / TIPICO CHIUSINI DI SERVIZIO

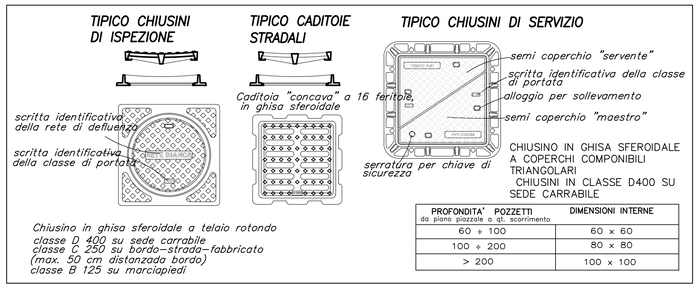

CHIUSINO IN GHISA SFEROIDALE A COPERCHI COMPONIBILI TRIANGOLARI
CHIUSINI IN CLASSE D400 SU SEDE CARRABILE

Chiusino in ghisa sferoidale a telaio rotondo
classe D 400 su sede carrabile
classe C 250 su bordo-strada-fabbricato
(max. 50 cm distanzada bordo)
classe B 125 su marciapiedi

PROFONDITA' POZZETTI da piano piazzale a qt. scorrimento	DIMENSIONI INTERNE
60 ÷ 100	60 x 60
100 ÷ 200	80 x 80
> 200	100 x 100

PER PLANIMETRIA ved.dis. n° 9

CADITOIE

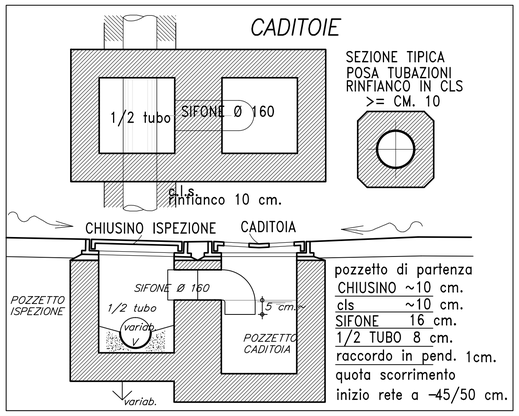

pozzetto di partenza
CHIUSINO ~10 cm.
cls ~10 cm.
SIFONE 16 cm.
1/2 TUBO 8 cm.
raccordo in pend. 1cm.
quota scorrimento
inizio rete a -45/50 cm.

COSTRUZIONI S.r.l.

modifiche	data	firma

T U D I O C A N E P A A S S O C I A T I
Ing. Giovanni Canepa – arch. Maurizio Canepa – Ing. Giovanni G. Canepa
16121 Genova – Via D. Fiasella, 16/22 – Tel/Fax 010.561.227 – 010.585.064
e-mail: associati@studiocanepa.it – Codice Fiscale e Partita IVA 03783800109

COMMITTENTE COSTRUZIONI S.r.l. Via A. M. Maragliano, 8 - 16121 - GENOVA

Sistema Certificato UNI EN ISO 9001:2000 SC 06-8650/A 3A

PROGETTO PER LA REALIZZAZIONE DI NUOVO "EDIFICIO COMMERCIALE" DA DESTINARE A MEDIA STRUTTURA DI VENDITA DI GENERI ALIMENTARI
Via Carnia n° 155r - Genova - Municipio V - Val Polcevera -
CON "RIPERIMETRAZIONE" AREE A SERVIZI PREVISTE DAL P.U.C. VIGENTE

LIV. PROGETTAZIONE: PROGETTO DEFINITIVO — CONI

OGGETTO STATO di PROGETTO
SCHEMA DELLE DEFLUENZE PARTICOLARI

disegno n. 10

disegnatore	codice	data	scala	tipo elaborato
MAU	C0230SCDISDARC010A	LUGLIO 2016	1:100	ARCHITETTONICO